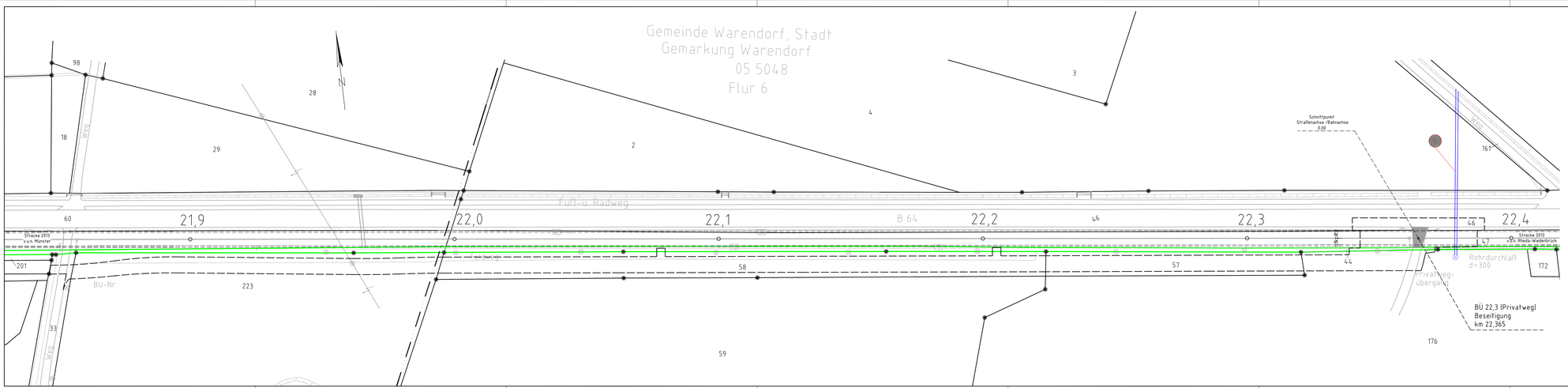

Legende

- Bestand aus ivl-Plan
- Bestand nicht mehr vorhanden
- Neubau / Änderung
- Rückbau
- äußere Grenze der vorhabenträgereigenen Grundstücke
- fangierende Planung (nachrichtliche Darstellung)
- Planfeststellungsgrenze
- Gemeindegrenze
- Gemarkungsgrenze
- Flurgrenze
- Flurstücksgrenze
- } Kataster (amtlich)
- laufende Nummer des Bauwerksverzeichnisses

Versorgungseinrichtungen vorhanden

- A-U Abwasser
- E-U Elektroenergie
- F-U Fernmeldeanlagen
- FH-U Fernheizung
- G-U Gasleitung
- RW-U Regenwasser
- TK-U Telekommunikation
- W-U Wasser

Bedeutung der Kurzzeichen:

A	Abwasser
RW	Regenwasser
W	Wasser
N	Niederschlagswasser
F	Fernmeldeanlagen
G	Gasleitung
E	Elektrizitätsleitung
FH	Fernheizungsleitung
TK	Telekommunikation

Unterlage 12.1

Genehmigungsvermerk Eisenbahn-Bundesamt

Übersichtsskizze

Index	Änderungen bzw. Ergänzungen	Datum
0	Ausgangsverfahren: Anfragefassung	25.07.2025

Genehmigungsplanung: Unterlage für eine Entscheidung nach § 18 AEG

Verfahrensträgerin:
DB Infrabau AG
Regionalbereich West
Programme NRW 2.0: ist-P-NI
Hohenzollernstraße 13
40210 Düsseldorf

Verfahrensträger: DB InfraGO

Planfestsetzungsnr.: 2013_KL_22-365.GP
Projekt-Nr.: 6150 22096

	Datum	Name
gez.	01.12.2025	Gesel
bearb.	01.12.2025	Gesel
gepr.	01.12.2025	Zweckberger

Maßstab/Layoutmaßstab: –
Koordinatensystem: DB-Ref
Ursprungsplan
Blattgröße: 1540 x 297
Maßstab: 1:500

Minister:
Datum: Unterschrift

Vertreter der Verfahrensträgerin:
Datum: Unterschrift

Planverfasser:
ARCADIS
Arcadis Holding Germany GmbH
Ruhlsdorfer Straße 17
15806 Berlin
Berlin, 25.07.2025
Datum: Unterschrift

Vorhaben:
Auflassung des BÜ km 22,365 mit Ersatzwegebau bahnparallel zur B64, Beseitigung Bahnübergang

Planart: Kabel- und Leitungsplan

Planinhalt:
BÜ 22,3 - "Privatweg", km 22,3+65
Strecke Münster – Rheda – Wiedenbrück (2013)

Gezeichnet 01.01.2000 Jahr 2025 Kl.
Datum 11.12.2025 ks_ACAD_22_365.dwg, Layout: BÜ_22_365_GP.dwg